鑫潮气动

CE ISO9001:2008

XAL 1000~5000 系列油雾器

XAL5000-10　XAL4000-04　XAL1000-M5

订购码

XA	L	3000	—	04
系列 XA 系列	功能代号 油雾器	规格代号 1000 2000 3000 4000 5000		接管口径 M5:M5×0.8 01:G1/8" 02:G1/4" 03:G3/8" 04:G1/2" 06:G3/4" 10:G1"

图形符号

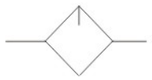

规格

型号	XAL1000-M5	XAL2000-01	XAL2000-02	XAL3000-02	XAL3000-03	XAL4000-03	XAL4000-04	XAL4000-06	XAL5000-06	XAL5000-10
额定流量	95	800	800	1700	1700	5000	5000	6300	7000	9000
接管口径	M5	G1/8"	G1/4"	G1/4"	G3/8"	G3/8"	G1/2"	G3/4"	G3/4"	G1"
最高工作压力	1.0MPa									
保证耐压力	1.5MPa									
使用温度范围	5~60℃									
建议用油	透平1号油 ISO VG 32									
容器材料	聚碳酸脂									
防护罩	无			有						

外形尺寸

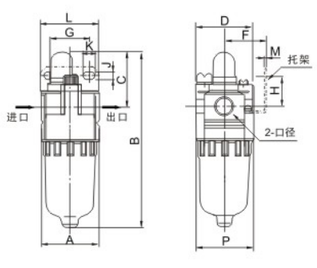

XAL1000~2000

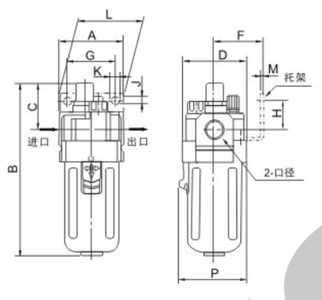

XAL3000~4000

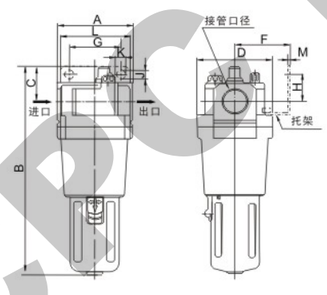

XAL5000

尺寸表

型号	口径(G)	A	B	C	D	F	G	H	J	K	L	M	P
XAL1000	M5	25	81.5	25.5	25	-	-	-	-	-	-	-	27
XAL2000	G1/8" ~G1/4"	40	122	38	40	30	27	22	5.4	8.4	40	2.3	40
XAL3000	G1/4" ~G3/8"	53	142	38	53	41	40	23	6.5	8	53	2.3	56
XAL4000	G3/8" ~1/2"	70	177	41	70	50	54	26	8.5	10.5	70	2.3	73
XAL4000-06	G3/4"	75	177	39	70	50	54	25	8.5	10.5	70	2.3	73
XAL5000	G3/4" ~G1"	90	254	45	90	66.5	66	35	11	13	90	3.2	90

XCPC®

www.china-xcpc.com

XG 系列气源处理件

订购码

型号	口径
XGC2-01	G1/8"
XGC2-02	G1/4"
XGC3-02	G1/4"
XGC3-03	G3/8"
XGC3-04	G1/2"

XGC2	—	01	—	□	—	L
系列代号 过滤器+减压阀+油雾器		接管口径 G1/8" G1/4" G3/8" G1/2"		排水方式 空白:差压排水 D:自动排水		压力范围 空白:标准型 L:低压型

型号	口径
XGWL2-01	G1/8"
XGWL2-02	G1/4"
XGWL3-02	G1/4"
XGWL3-03	G3/8"
XGWL3-04	G1/2"

XGWL2	—	01	—	□	—	L
系列代号 过滤器&减压阀+油雾器		接管口径 G1/8" G1/4" G3/8" G1/2"		排水方式 空白:差压排水 D:自动排水		压力范围 空白:标准型 L:低压型

型号	口径
XGFR2-01	G1/8"
XGFR2-02	G1/4"
XGFR3-02	G1/4"
XGFR3-03	G3/8"
XGFR3-04	G1/2"

XGFR2	—	01	—	L	—	□
系列代号 过滤器&减压阀		接管口径 G1/8" G1/4" G3/8" G1/2"		压力范围 空白:标准型 L:低压型		支架代码 空白:不附支架 J:附支架

型号	口径
XGF2-01	G1/8"
XGF2-02	G1/4"
XGF3-02	G1/4"
XGF3-03	G3/8"
XGF3-04	G1/2"

XGF2	—	01	—	D	—	W
系列代号 过滤器		接管口径 G1/8" G1/4" G3/8" G1/2"		排水方式 空白:差压排水 D:自动排水		过滤精度 空白:40μm W:5μm

型号	口径
XGL2-01	G1/8"
XGL2-02	G1/4"
XGL3-02	G1/4"
XGL3-03	G3/8"
XGL3-04	G1/2"

XGL2	—	01
系列代号 油雾器		接管口径 G1/8" G1/4" G3/8" G1/2"

型号	口径
XGR2-01	G1/8"
XGR2-02	G1/4"
XGR3-02	G1/4"
XGR3-03	G3/8"
XGR3-04	G1/2"

XGR2	—	01	—	L	—	□
系列代号 减压阀		接管口径 G1/8" G1/4" G3/8" G1/2"		压力范围 空白:标准型 L:低压型		支架代码 空白:不附支架 J:附支架

XCPC pneumatic